Downloaded from www.vandenborre.be

Nilfisk

Buddy II

Instructions for use

107410902 c (05.2015)
EN-DE-FR-NL-IT-ES-PT-EL-DA-NO-SV-FI

www.nilfisk.com

Downloaded from www.vandenborre.be

Copyright © 2015 Nilfisk A/S

Downloaded from www.vandenborre.be

Nilfisk

Buddy II

EN Instructions for use ..... 6 - 10
DE Betriebsanleitung..... 11 - 15
FR Instructions d'utilisation ..... 16 - 20
ES Instrucciones de manejo..... 21 - 25
PT Instruções de operação ..... 26 - 30
IT Istruzioni sull'uso ..... 31 - 35
NL Gebruiksaanwijzing ..... 36 - 40
EL Οδηγίες χρήσης..... 41 - 45
SV Bruksanvisning ..... 46 - 50
NO Instruksjonsbok..... 51 - 55
DA Brugsvejledning..... 56 - 60
FI Käyttöohje..... 61 - 65

Downloaded from www.vandenborre.be

EN
DE
FR
ES
PT
IT
NL
EL
SV
NO
DA
FI

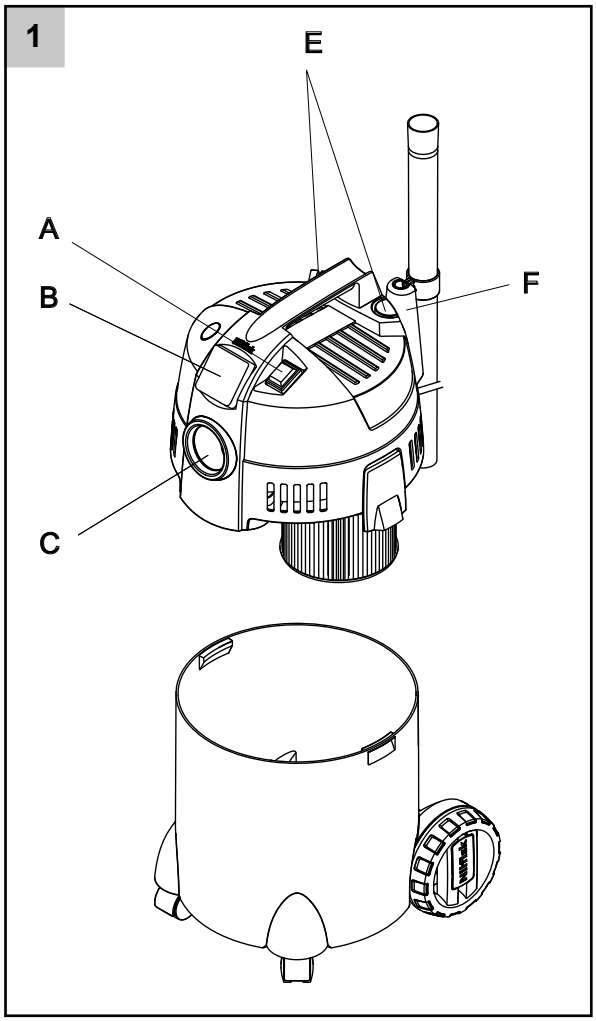

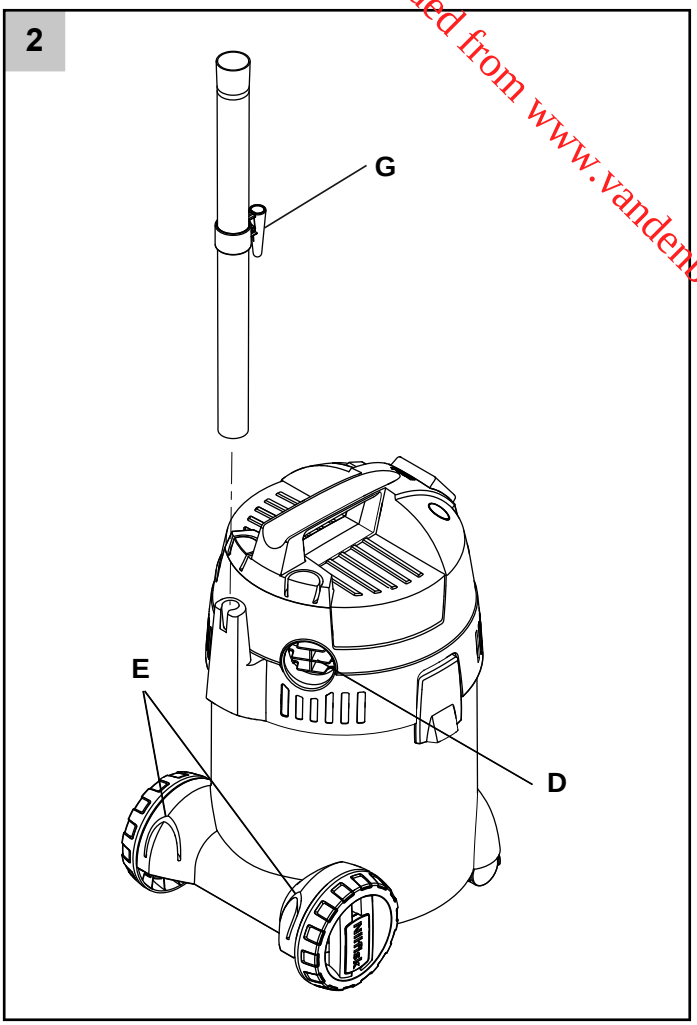

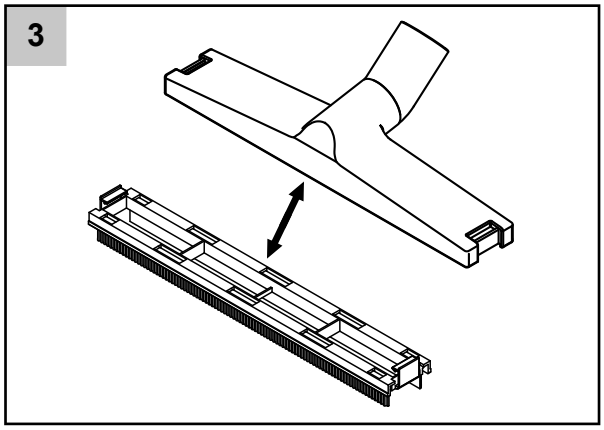

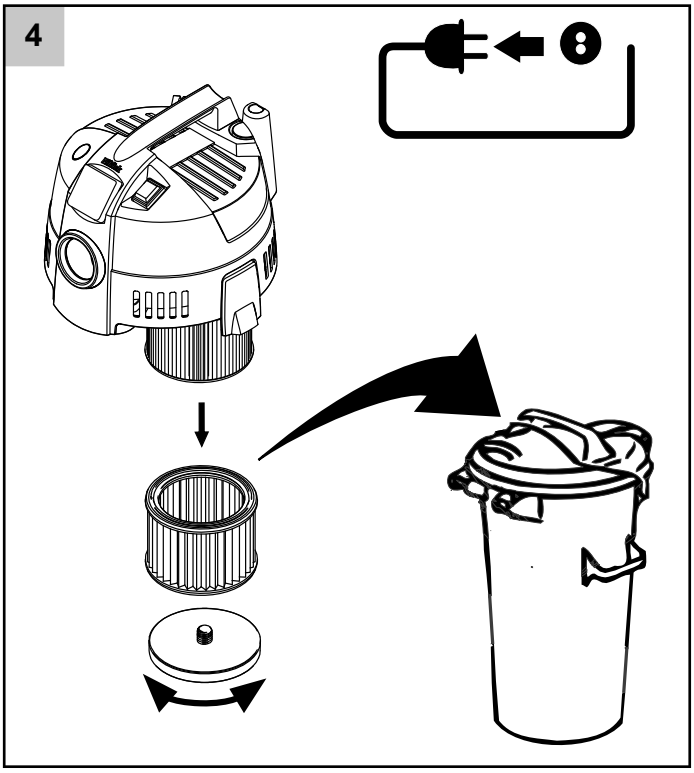

Downloaded from www.vandenborre.be

Optional accessories - Optionales Zubehör - Accessoires en option - Accesorios opcionales - Acessórios opcionais - Accessori opzionali - Optionele accessoires - Προαιρετικά εξαρτήματα - Valfria tillbehör - Valgfritt tilbehør - Ekstra tilbehør - Lisävarusteet		
81943049	Wet/dry nozzle	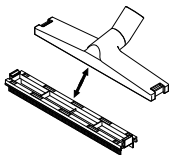
81943047	Filter kit	
81943048	Dust bag 4 pcs.	

Downloaded from www.vandenborre.be

Accessoires en option

Cher client de Nilfisk,
Félicitations pour l'achat de votre nouvel aspirateur Nilfisk.

Avant d'utiliser l'appareil pour la première fois, il est indispensable de lire entièrement le présent manuel et de le garder à portée de main.

Objet et utilisation prévue

Il convient pour une utilisation privée, par ex. dans le ménage, l'atelier de bricolage, pour le nettoyage de la voiture, pour aspirer des poussières non dangereuses et des liquides non inflammables.

Symboles utilisés pour le signalement des instructions

AVERTISSEMENT

⚠ Un danger qui peut se traduire par de graves blessures et dégâts.

Avertissements importants

AVERTISSEMENT

⚠
- Aucune modification ne doit être apportée aux dispositifs de sécurité mécaniques, électriques ou thermiques.
- L'appareil peut être utilisé par des enfants de 8 ans et plus et par des personnes à capacités physiques, sensorielles ou mentales réduites, ou manquant d'expérience et de connaissances, s'ils ont été formés et sont surveillés dans l'utilisation de l'aspirateur en toute sécurité et s'ils comprennent les risques encourus.
- Les enfants devront être surveillés pour faire en sorte qu'ils ne jouent pas avec l'appareil.
- Il ne faut pas confier le nettoyage et la maintenance « utilisateur » à des enfants sans surveillance.
- Ne pulvérisez jamais de l'eau sur la section supérieure de l'aspirateur. Danger pour les personnes, risque de court-circuit.
- N'utilisez jamais l'aspirateur si le filtre est absent ou endommagé.
- L'aspirateur est équipé d'une fonction de soufflage. Ne soufflez pas l'air dans un espace ouvert. Utilisez la fonction soufflage uniquement avec le tuyau de nettoyage. La poussière peut être nocive pour la santé.

Substances dangereuses

AVERTISSEMENT

⚠ Passer l'aspirateur sur des substances dangereuses peut provoquer des blessures graves, voire même mortelles.

Downloaded from www.vandenborre.be

Les substances suivantes ne doivent pas être aspirées par l'aspirateur :

- poussière dangereuse
- déchets chauds (cigarettes allumées, cendres chaudes, etc.)
- liquides inflammables, explosifs, agressifs (par ex. essence, solvants, acides, alcalis, etc.)
- poussière inflammable, explosive (par ex. poussière de magnésium ou d'aluminium, etc.)

Raccordement électrique

AVERTISSEMENT

⚠
- Avant d'utiliser l'aspirateur, veillez à ce que la tension affichée sur la plaque signalétique correspond à la tension de l'alimentation secteur locale.
- Il est recommandé de raccorder l'aspirateur par un coupe-circuit à courant résiduel.
- L'aspirateur ne doit pas être utilisé si le câble électrique ou la fiche de connexion présente un signe quelconque de dégâts. Inspectez régulièrement le câble et la fiche pour vous assurer qu'ils ne sont pas endommagés. Si le cordon d'alimentation est endommagé, il doit être remplacé par le SAV de Nilfisk ou un électricien pour éviter tout danger, avant de continuer d'utiliser l'aspirateur.
- Evitez de manipuler le câble électrique ou la fiche avec des mains mouillées.
- Ne débranchez pas le câble en tirant dessus. Pour le débrancher, saisissez la fiche et pas le câble. Il faut toujours sortir la fiche de la prise de courant murale avant de commencer tout travail de réparation ou de service après-vente sur la machine ou le câble.

Maintenance

Débranchez toujours la fiche électrique de la prise murale avant d'entreprendre toute maintenance sur la machine.

Recyclage de l'aspirateur

Les matériaux d'emballage peuvent être recyclés. Veuillez recycler les pièces au lieu de les jeter dans vos ordures ménagères. Vous pouvez aussi remettre directement l'emballage à votre magasin Nilfisk pour qu'il le recycle adéquatement.

Comme précisé dans la Directive WEEE 2012/19/EC sur les appareils électriques et électroniques usagés, les équipements électriques usés doivent être collectés séparément et recyclés de manière écologique. Contactez votre administration locale ou

Downloaded from www.vandenborre.be

votre distributeur le plus proche pour de plus amples informations.

Garantie

Nilfisk offre une garantie de deux ans sur l'aspirateur à usage domestique. Si vous retournez votre aspirateur ou les accessoires pour réparation, vous devez joindre une copie de la preuve d'achat.

- La réparation du produit est couverte par la garantie à condition que :
- le défaut soit imputable à un vice ou un défaut de matière ou de fabrication (les dommages résultant de l'usure normale ou d'une utilisation inadéquate ne sont pas couverts par la garantie) ;
- les consignes données dans le mode d'emploi aient été scrupuleusement respectées ;
- aucune réparation ou tentative de réparation n'ait été effectuée par d'autres personnes que des réparateurs Nilfisk qualifiés ;
- seuls les accessoires fournis d'origine aient été utilisés ;
- le produit n'ait pas été exposé à des coups, des secousses ou au gel ;
- L'aspirateur n'ait fait l'objet d'aucun usage locatif ou commercial quel qu'il soit.

Les piles, lampes et pièces d'usure sont exclues de la garantie.
En cas de défauts qui se manifestent pendant la période de garantie et dont Nilfisk a été prévenue, Nilfisk aura le choix entre réparer les défauts, remplacer l'appareil ou rembourser le prix d'achat après la restitution de l'appareil. La garantie devient caduque en cas d'ouverture du carter de l'appareil. Aucune autre revendication ne pourra être faite sur la base de la garantie. Les droits statutaires du client à la garantie n'en seront pas affectés. Les réclamations au titre de la garantie du fabricant doivent être adressées au fabricant. Les droits statutaires à la garantie ne sont pas non plus affectés dans ce cas.

Aspirer des liquides

Avant d'aspirer des liquides, enlevez toujours le sac-filtre. Insérez le filtre pour l'utilisation humide. Vérifiez que le flotteur fonctionne correctement. En cas de production de mousse ou de sortie de liquide de la machine, cessez immédiatement le travail et videz le réservoir de saletés.

Raccordement des appareils électriques

Utilisez uniquement la prise de courant de l'aspirateur pour les usages définis dans les instructions d'utilisation. Avant de raccorder un appareil à la prise de l'appareil :

1. Mettez l'aspirateur hors tension.
2. Mettez hors tension l'appareil à raccorder.
   ATTENTION ! Suivez les instructions d'utilisation et les consignes de sécurité pour les appareils raccordés à la prise d'outils électriques. Déroulez toujours complètement le câble de l'aspirateur avant de l'utiliser.
3. **ATTENTION !** La protection IP24 est uniquement garantie lorsque le couvercle étanche est fermé et qu'aucune prise n'est branchée.

La consommation électrique de l'appareil raccordé ne doit jamais dépasser la valeur indiqué sur la plaque signalétique de l'aspirateur.
Veillez à ce que la tension affichée sur la plaque signalétique corresponde à la tension de l'alimentation secteur locale.

Identification des pièces (réf. illustr. 1&2, page 4)

A. Commutateur de marche/arrêt
B. Raccordement de l'outil électrique*
C. Raccordement du tuyau d'aspiration
D. Raccordement de la fonction de soufflage
E. Stockage des accessoires
F. Stockage du câble
G. Stationnement rapide

* Ces éléments varient d'un modèle à l'autre.

Downloaded from www.vandenborre.be

Spécifications techniques

Modèle	Buddy II 12	Buddy II 18	Buddy II 18 Inox	Buddy II 18 T	Buddy II 18T Inox
	EU, UK, ZA, AU, CN	EU, UK, ZA, AU, CN	EU, UK, ZA, AU, CN	EU, UK, ZA, AU, CN	EU, UK
	12 l	18 l	18 l Inox	18 l avec prise électrique	18 l Inox avec prise électrique
Tension (V)	220 - 240	220 - 240	220 - 240	220 - 240	220 - 240
P_{NOM} (W)	1150	1150	1150	1150	1150
P_{max} (W)	1250	1250	1250	1250	1250
Prise de courant max (W)	NA	NA	NA	1100	1100
IP	X4	X4	X4	X4	X4
Capacité du réservoir (l)	12	18	18	18	18
Matériau du réservoir	Plastique	Plastique	Métal	Plastique	Métal
Cordon d'alimentation – longueur (m)	4	4	4	6	6

Instructions de fonctionnement

Mise en marche de l'aspirateur

Marche/arrêt - position "A" (réf. page 18)

Commutateur "**0-I**"

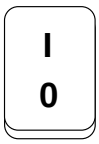

Position du commutateur	Fonction
I	Marche
0	Arrêt

Changement du filtre (réf. illustr. 4, page 4)

1. Débranchez l'alimentation électrique.
2. Tournez dans le sens anti-horaire le compteur à disque de filtre. Déposez le filtre avec précaution et vérifiez qu'il n'est pas endommagé. Remplacez le filtre au besoin, et jetez-le à la poubelle conformément aux réglementations en vigueur. A l'aide du filtre humide et sec, nettoyez le filtre avec de l'air comprimé (en respectant une distance adéquate afin de ne pas l'endommager avec le flux d'air), ou rincez-le dans l'eau. Séchez le filtre avant de l'utiliser.
3. Nettoyez avec soin les zones de scellement du filtre, montez le filtre et serrez-le dans le sens horaire.

Changement du sac-filtre

1. Débranchez l'alimentation électrique.
2. Faites tourner le rabat en carton posé sur le raccord d'admission dans le sens antihoraire et retirez le sac-filtre usagé. Jetez le sac-filtre à la poubelle conformément aux réglementations en vigueur.
3. Insérez un nouveau sac-filtre en l'appuyant sans forcer contre le raccord d'admission et en le tournant dans le sens horaire. Nilfisk vous recommande de toujours utiliser les sacs à poussière orignaux pour poussière fines Nilfisk.

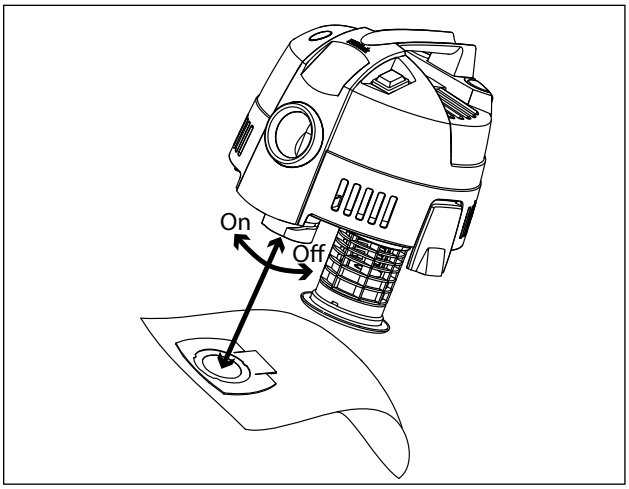

Downloaded from www.vandenborre.be

Déclaration de conformité

Nous,

Nilfisk A/S
Banemarksvej 58
DK-2605 Broendby
DANEMARK

déclarons que le produit :

Marque	Description	Modèle
Aspirateur pour l'aspiration humide et à sec	220-240 V ~, 50/60 Hz - 1200 W, IP 24	Buddy II

est conforme aux exigences des normes ci-après :

Référence et version	Titre
EN 60335-1:2012	Appareils électrodomestiques et analogues - Sécurité - Partie 1 : prescriptions générales
EN 60335-2-2:2010+ A11:2012+A1:2013	Appareils électrodomestiques et analogues - Sécurité - Partie -2-2 : règles particulières pour les aspirateurs et les appareils de nettoyage à aspiration d'eau
EN 55014-1:2006 +A2:2011	Compatibilité électromagnétique - Exigences pour les appareils électrodomestiques, outillages électriques et appareils analogues - Partie 1 : émission
EN 55014-2:1997+A2:2008	Compatibilité électromagnétique - Exigences pour les appareils électrodomestiques, outillages électriques et appareils analogues - Partie 2 : immunité. Norme de famille de produits
EN 61000-3-2:2006+A2:2009	Compatibilité électromagnétique (CEM) - Partie 3-2 : limites - Limites pour les émissions de courant harmonique (courant appelé par les appareils inférieur ou égal à 16 A par phase)
EN 61000-3-3:2013	Compatibilité électromagnétique (CEM) - Partie 3-3 : limites - Limitation des variations de tension, des fluctuations de tension et du papillotement dans les réseaux publics d'alimentation basse tension pour les matériels ayant un courant assigné inférieur ou égal à 16 A par phase et non soumis à un raccordement conditionnel

Selon les dispositions des directives :

Directive basse tension 2006/95/CE
Directive CEM 2004/108/CE
Directive RoHS 2011/65/CE

Hadsund	13-02-2014	Anton Sørensen Senior Vice President – Global Operations R&D – Vacuum Cleaners and High Pressure Washers	
Lieu	Date	Nom et titre	Signature

Nilfisk

http://www.nilfisk.com

HEAD QUARTER

DENMARK
Nilfisk A/S
Banemarksvej 58
DK-2605 Broendby
Tel.: (+45) 4323 8100
Website: www.nilfisk.com

SALES COMPANIES

ARGENTINA
Nilfisk srl.
Edificio Central Park
Herrera 1855, 6th floor/604
Ciudad de Buenos Aires
Tel.: (+54) 11 6091 1571
Website: www.nilfisk.com.ar

AUSTRALIA
Nilfisk Pty Ltd
Unit 1/13 Bessemer Street
Blacktown NSW 2148
Tel.: (+61) 2 98348100
Website: www.nilfisk.com.au

AUSTRIA
Nilfisk GmbH
Metzgerstrasse 68
5101 Bergheim bei Salzburg
Tel.: (+43) 662 456 400 90
Website: www.nilfisk.at

BELGIUM
Nilfisk n.v-s.a.
Riverside Business Park
Boulevard Internationalelaan 55
Bâtiment C3/C4 Gebouw
Bruxelles 1070
Tel.: (+32) 14 67 60 50
Website: www.nilfisk.be

Brazil
Nilfisk do Brasil
Av. Eng. Luis Carlos Berrini, 550
40 Andar, Sala 03
SP - 04571-000 Sao Paulo
Tel.: (+11) 3959-0300 / 3945-4744
Website: www.nilfisk.com.br

CANADA
Nilfisk Canada Company
240 Superior Boulevard
Mississauga, Ontario L5T 2L2
Tel.: (+1) 800-668-8400
Website: www.nilfisk.ca

CHILE
Nilfisk S.A. (Comercial KCS Ltda)
Salar de Llamara 822
8320000 Santiago
Tel.: (+56) 2684 5000
Website: www.nilfisk.cl

CHINA
Nilfisk
4189 Yindu Road
Xinzhuang Industrial Park
201108 Shanghai
Tel.: (+86) 21 3323 20000
Website: www.nilfisk-cs.com

CZECH REPUBLIC
Nilfisk s.r.o.
VGP Park Horní Počernice
Do Čertous 1/2658
193 00 Praha 9
Tel.: (+420) 244 090 912
Website: www.nilfisk.cz

DENMARK
Nilfisk Danmark A/S
Industrivej 1
Hadsund, DK-9560
Tel.: 72 18 21 20
Website: www.nilfisk.dk

FINLAND
Nilfisk Oy Ab
Koskelontie 23 E
02920 Espoo
Tel.: (+358) 207 890 600
Website: www.nilfisk.fi

FRANCE
Nilfisk SAS
26 Avenue de la Baltique
Villebon sur Yvette
91978 Courtabouef Cedex
Tel.: (+33) 169 59 87 00
Website: www.nilfisk.fr

GERMANY
Nilfisk GmbH
Guido-Oberdorfer-Straße 2-10
89287 Bellenberg
Tel.: (+49) (0)7306/72-444
Website: www.nilfisk.de

GREECE
Nilfisk A.E.
Αναπαύσεως 29
Κορωπί Τ.Κ. 194 00
Tel.: (30) 210 9119 600
Website: www.nilfisk.gr

HOLLAND
Nilfisk B.V.
Versterkerstraat 5
1322 AN Almere
Tel.: (+31) 036 5460760
Website: www.nilfisk.nl

HONG KONG
Nilfisk Ltd.
2001 HK Worsted Mills
Industrial Building
31-39, Wo Tong Tsui St.
Kwai Chung, N.T.
Tel.: (+852) 2427 5951
Website: nilfisk.com

HUNGARY
Nilfisk Kft.
II. Rákóczi Ferenc út 10
2310 Szigetszentmiklós-Lakihegy
Tel.: (+36) 24 475 550
Website: www.nilfisk.hu

INDIA
Nilfisk India Limited
Pramukh Plaza, 'B' Wing, 4th floor, Unit No. 403
Cardinal Gracious Road, Chakala
Andheri (East) Mumbai 400 099
Tel.: (+91) 22 6118 8188
Website: www.nilfisk.in

IRELAND
Nilfisk
1 Stokes Place
St. Stephen's Green
Dublin 2
Tel.: (+35) 3 12 94 38 38
Website: www.nilfisk.ie

ITALY
Nilfisk SpA
Strada Comunale della Braglia, 18
26862 Guardamiglio (LO)
Tel.: (+39) (0) 377 414021
Website: www.nilfisk.it

JAPAN
Nilfisk Inc.
1-6-6 Kita-shinyokohama, Kouhoku-ku
Yokohama, 223-0059
Tel.: (+81) 45548 2571
Website: www.nilfisk.com

MALAYSIA
Nilfisk Sdn Bhd
Sd 33, Jalan KIP 10
Taman Perindustrian KIP
Sri Damansara
52200 Kuala Lumpur
Tel.: (60) 3603 627 43 120
Website: www.nilfisk.com

MEXICO
Nilfisk de Mexico, S. de R.L. de C.V.
Pirineos #515 Int.
60-70 Microparque
Industrial WSantiago
76120 Queretaro
Tel.: (+52) (442) 427 77 00
Website: www.nilfisk.com

NEW ZEALAND
Nilfisk Limited
Danish House
6 Rockridge Avenue
Penrose, Auckland 1061
Tel.: (+64) 9526 3890
Website: www.nilfisk.com.au

NORWAY
Nilfisk AS
Bjørnerudveien 24
1266 Oslo
Tel.: (+47) 22 75 17 80
Website: www.nilfisk.no

PERU
Nilfisk S.A.C.
Calle Boulevard 162, Of. 703, Lima 33- Perú
Lima
Tel.: (511) 435-6840
Website: www.nilfisk.com

POLAND
Nilfisk Sp. Z.O.O.
Millenium Logistic Park
ul. 3 Maja 8, Bud. B4
05-800 Pruszków
Tel.: (+48) 22 738 3750
Website: www.nilfisk.pl

PORTUGAL
Nilfisk Lda.
Sintra Business Park
Zona Industrial Da Abrunheira
Edificio 1, 1° A
P2710-089 Sintra
Tel.: (+351) 21 911 2670
Website: www.nilfisk.pt

RUSSIA
Nilfisk LLC
Vyatskaya str. 27, bld. 7/1st
127015 Moscow
Tel.: (+7) 495 783 9602
Website: www.nilfisk.ru

SINGAPORE
Den-Sin
22 Tuas Avenue 2
639453 Singapore
Tel.: (+65) 6268 1006
Website: www.densin.com

SLOVAKIA
Nilfisk s.r.o.
Bancíkovej 1/A
SK-821 03 Bratislava
Tel.: (+421) 910 222 928
Website: www.nilfisk.sk

SOUTH AFRICA
WAP South Africa
12 Newton Street
Spartan 1630
Tel.: (+27) 11 975 7060
Website: www.wap.com.za

SOUTH KOREA
Nilfisk Korea
3F Duksoo B/D, 317-15
Sungsoo-Dong 2Ga
Sungdong-Gu, Seoul
Tel.: (+82) 2497 8636
Website: www.nilfisk.co.kr

SPAIN
Nilfisk S.A.
Torre d'Ara,
Passeig del Rengle, 5 Plta. 10ª
08302 Mataró
Tel.: (34) 93 741 2400
Website: www.nilfisk.es

SWEDEN
Nilfisk AB
Taljegårdsgatan 4
431 53 Mölndal
Tel.: (+46) 31 706 73 00
Website: www.nilfisk.se

SWITZERLAND
Nilfisk AG
Ringstrasse 19
Kircheberg/Industri Stelz
9500 Wil
Tel.: (+41) 71 92 38 444
Website: www.nilfisk.ch

TAIWAN
Nilfisk Ltd
Taiwan Branch (H.K)
No. 5, Wan Fang Road
Taipei
Tel.: (+88) 6227 00 22 68
Website: www.nilfisk.tw

THAILAND
Nilfisk Co. Ltd.
89 Soi Chokechai-Ruammitr
Viphavadee-Rangsit Road
Ladyao, Jatuchak, Bangkok 10900
Tel.: (+66) 2275 5630
Website: www.nilfisk.co.th

TURKEY
Nilfisk A.S.
Serifali Mh. Bayraktar Bulv. Sehit Sk. No:7
Ümraniye, 34775 Istanbul
Tel.: +90 216 466 94 94
Website: www.nilfisk.com.tr

UNITED ARAB EMIRATES
Nilfisk Middle East Branch
SAIF-Zone
P.O. Box 122298
Sharjah
Tel.: (+971) (0) 655-78813
Website: www.nilfisk.com

UNITED KINGDOM
Nilfisk Ltd.
Nilfisk House, Bowerbank Way
Gilwilly Industrial Estate, Penrith
Cumbria CA11 9BQ
Tel: (+44) (0) 1768 868995
Website: www.nilfisk.co.uk

UNITED STATES
Nilfisk Inc.
14600 21st Avenue North
Plymouth, MN-55447
Tel.: (+1) 800-989-2235
Website: www.nilfisk.com

VIETNAM
Nilfisk Vietnam
No. 51 Doc Ngu Str.
P. Vinh Phúc, Q.Ba Dinh
Hanoi
Tel.: (+84) 761 5642
Website: www.nilfisk.com

Downloaded from www.vandenborre.be